Cruz de Ganancia 550 mm

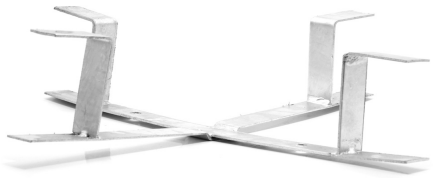

MATERIAL

Fabricadas en Chapas de acero ABNT 1010/1020 con acabado galvanizado por inmersion en caliente

TIPO	ALTO (mm)	LARGO (mm)	ESPESOR (mm)
CRUZ RESERVA	550 ± 5	550 ± 5	3
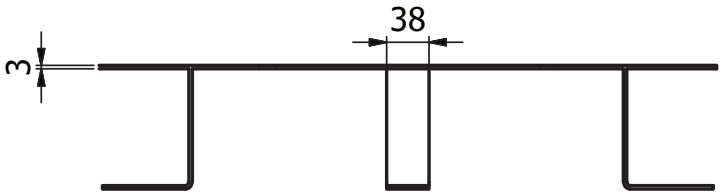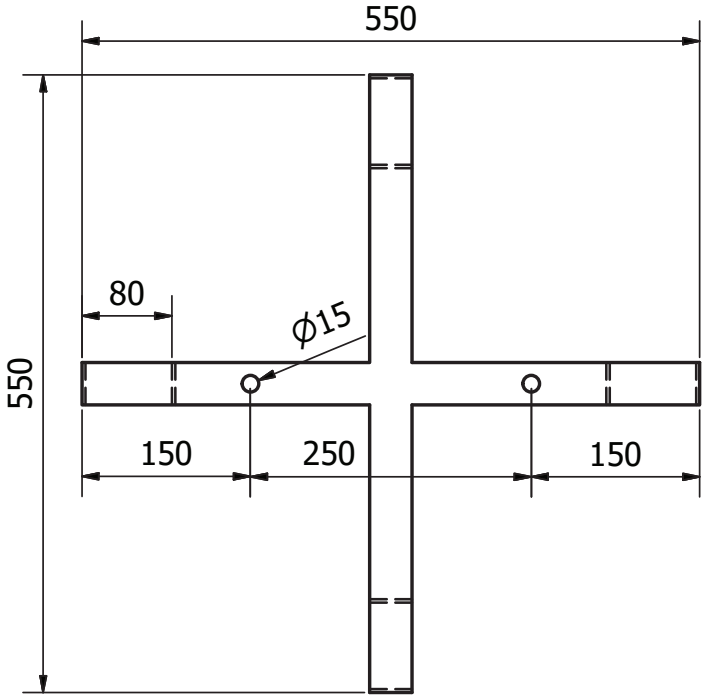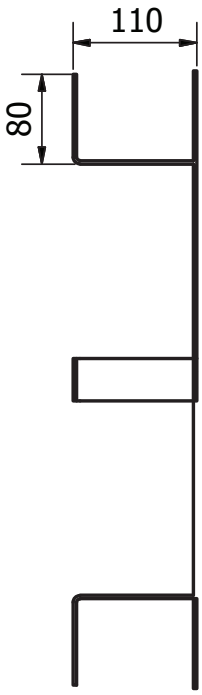
MEDIDAS